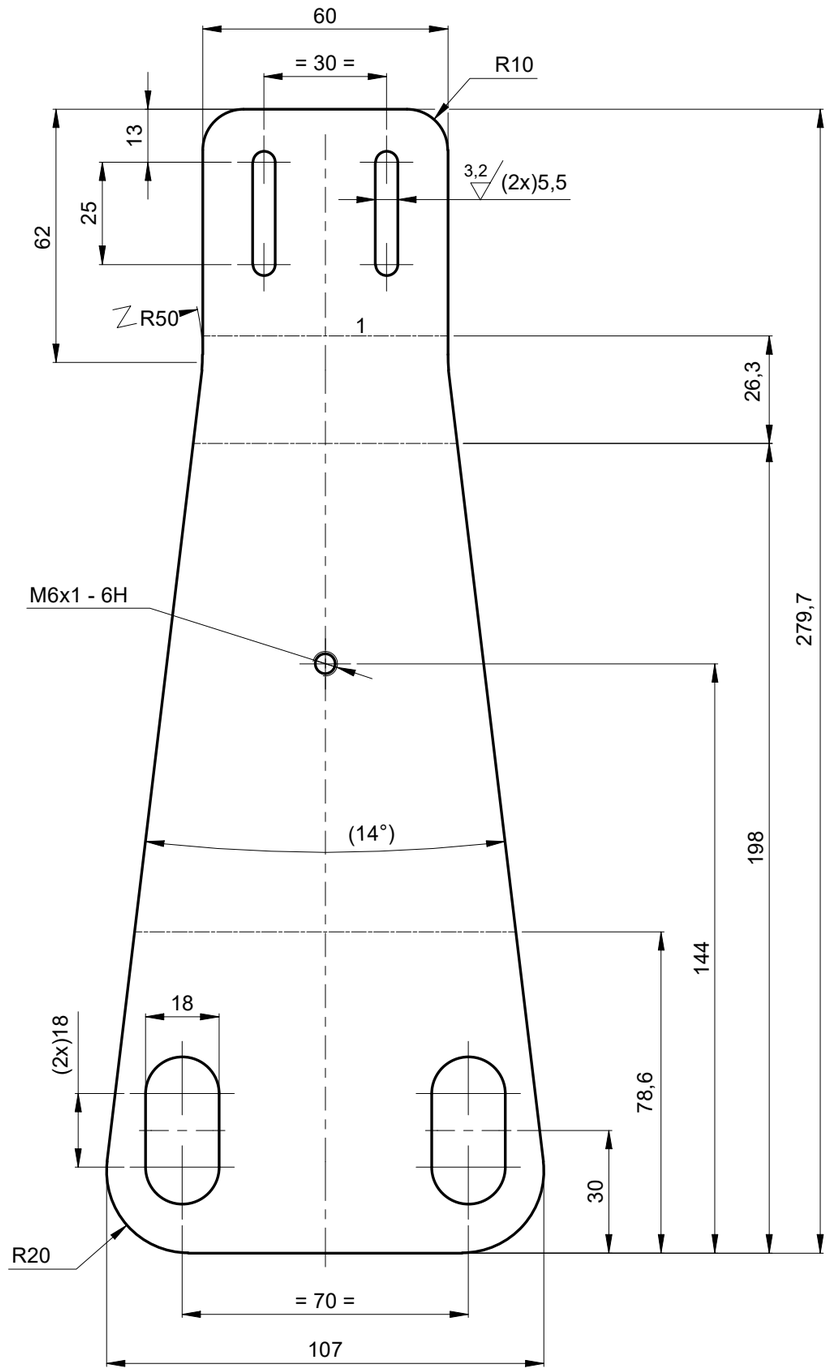

Desarrollo de Lámina

Esc.: (1 : 1.5)

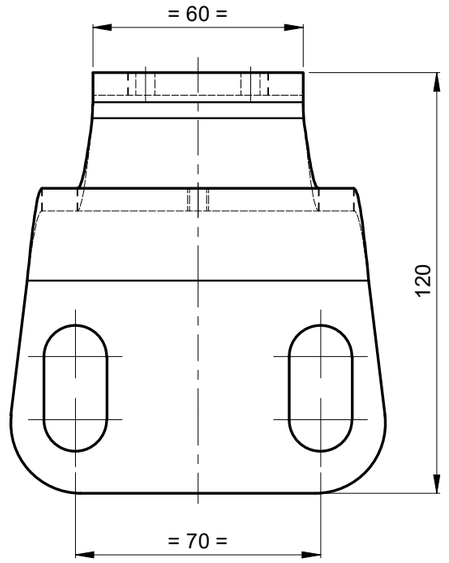

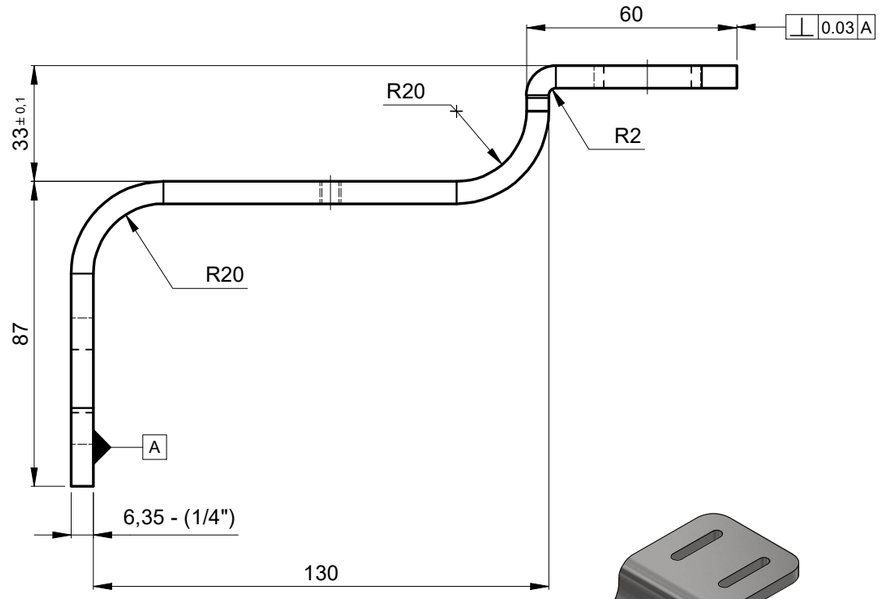

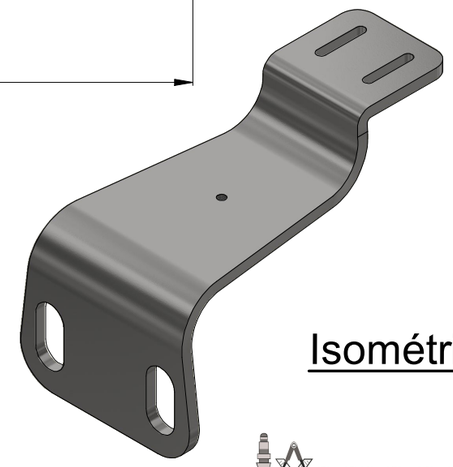

Isométrico

Metro de Medellín

AS BUILT

COMO CONSTRUIDO

ESTE DOCUMENTO FUE ENVIADO POR CORREO VERIFICADO

2022-11-03

NOTA:

- Peso aproximado: 1,037 kg.

(3,2)

smecon® s.a.s. Aseguramiento Metrológico y Control

Listado de Doblez				
Doblez	Dirección	Ángulo	Radio	KFactor
1	Arriba	90	2	.44
4	Arriba	90	20	.44
5	Abajo	90	20	.44

EQUIVALENCIA DE MAQUINADOS		Material:	AISI 304 - Calibre No. 1/4"	VARIACIONES MÁXIMAS PERMISIBLES DIMENSIONES EN mm ISO 2768 - m		
ANSI	DIN - ISO 1302	Tratamiento:		De / Hasta	0,5 a 6	6 a 30
		Dureza:		Maquinado	±0,1	±0,2
		Certificados:	Metrología (100% Suministro), Material	Elastómero	±0,2	±0,5
Rev.	Coord.	Modificaciones	Vo.Bo.	Fecha	Elaboró:	Jimmy A. Vega 2022-01-28
					Revisó:	Marlon Vega 2022-02-23
					Aprobó:	Metro de Medellín 2022-11-03
					Instalación:	CABLES
					Sistema:	LÍNEA K
					Subsistema:	VÍAS DE ESTACIÓN
					Equipo:	TENSORES TOMA DE MOVIMIENTO
					Descripción:	SOPORTE P/SENSOR NBB20-L2-A2-V1 POS. S5 / S9

1000/2000	2000/4000	+ 4000						
±1,2	±2,0	±3,0						
±3,0	±4,0	±6,0						

Dimensiones en: Milímetros (mm)

Escala: 1:1,75 — Proyección

Rev.	A3	002807	Cod.	
2028144	50000221		2	2
Código SAP	Requerimiento No.	Reemplaza a.	Hoja:	De:

DIN - ISO 1302 EN MICROMETROS
ANSI EN MICROPULGADAS

ÁREA DE I+D+i

METRO DE MEDELLIN CALIDAD DE VIDA

ESTE PLANO Y TODA LA INFORMACIÓN EN ÉL CONTENIDA SON PROPIEDAD DEL METRO DE MEDELLÍN, EL USO INDEBIDO O LA REPRODUCCIÓN TOTAL O PARCIAL DE ESTE SIN LA PREVIA AUTORIZACIÓN DEL METRO DE MEDELLÍN PODRÁ SER DEMANDADO POR LA VIOLACIÓN A LOS DERECHOS DE AUTOR.

Formato A3 (420x297) según DIN (476 / 823) ISO 5457